ENERTRAG

ENERTRAG AG - Etablissement France
Cap Cergy - Bâtiment B
4-6 rue des Chauffours
95015 Cergy

Tel : 01.30.30.60.09
Fax: 01.30.30.52.57
Email: cellule.technique@enertrag.com

Département de l'Aisne
Hauts-de-France
Projet de la Bacoulette

22/03/2021

A3 | Echelle: 1:1000

AU10.2 - 10.3
Plan de masse
Plan de facades

Eoliennes

Eoliennes BC1 - BC2 - BC3 - BC4 - BC6 - BC7 - BC8
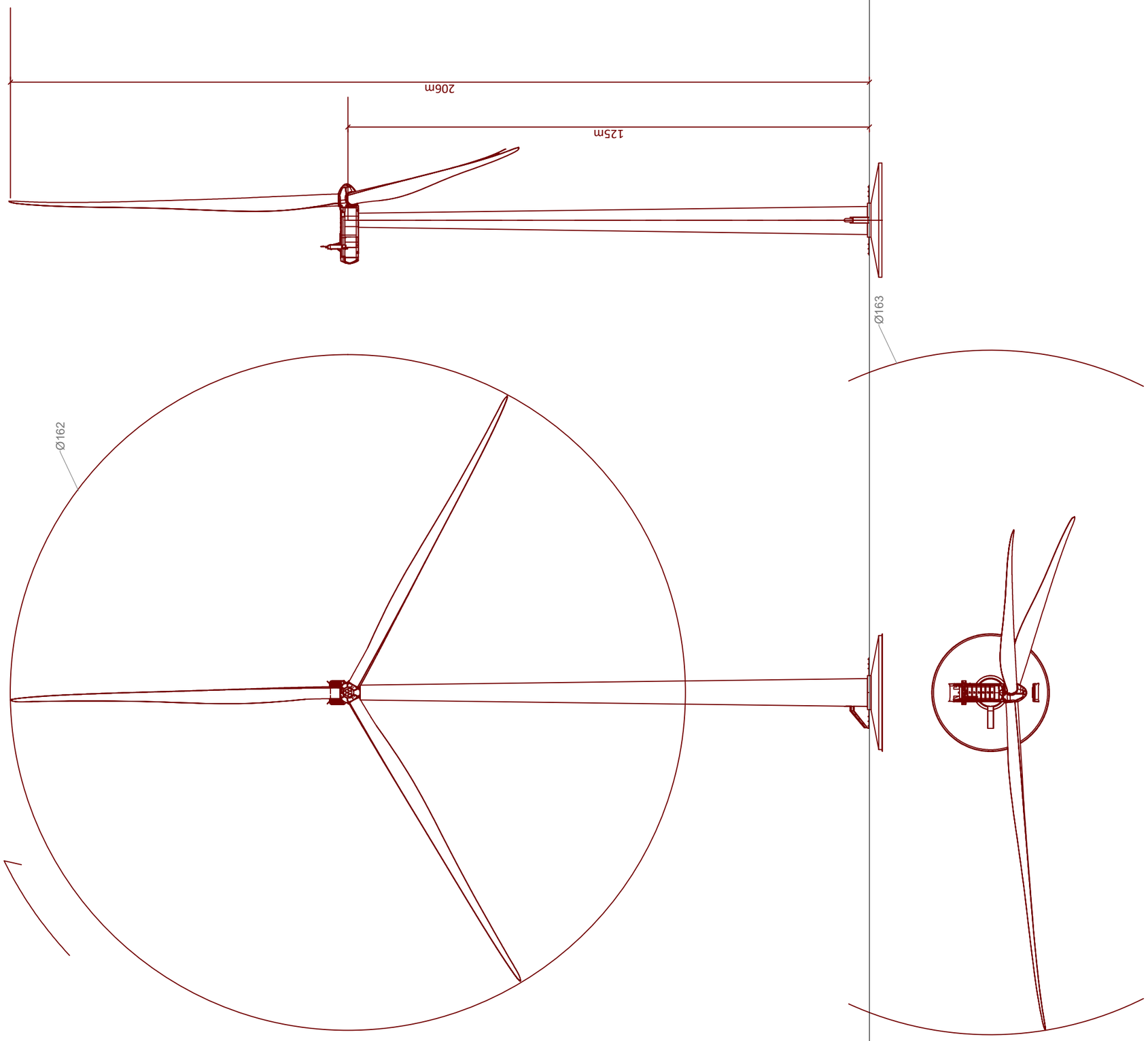
V162 - Rotor@125m